Kommode Linus

Immer zu zweit aufbauen!

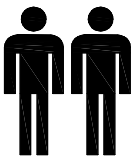

Benötigte Fläche:
2,5M x 3M

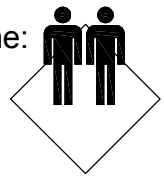

Benötigtes Werkzeug:

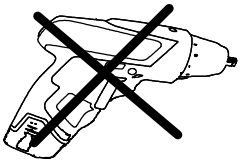

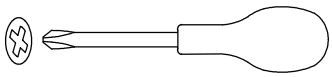

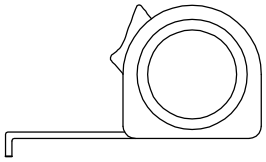

Fertige Ansicht:

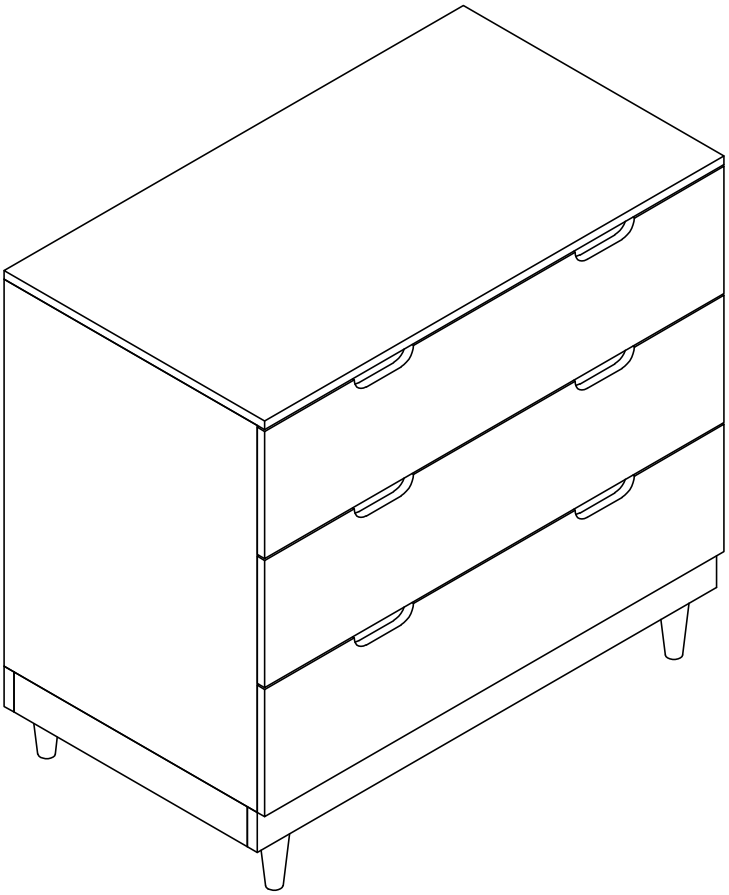

Kommode Linus

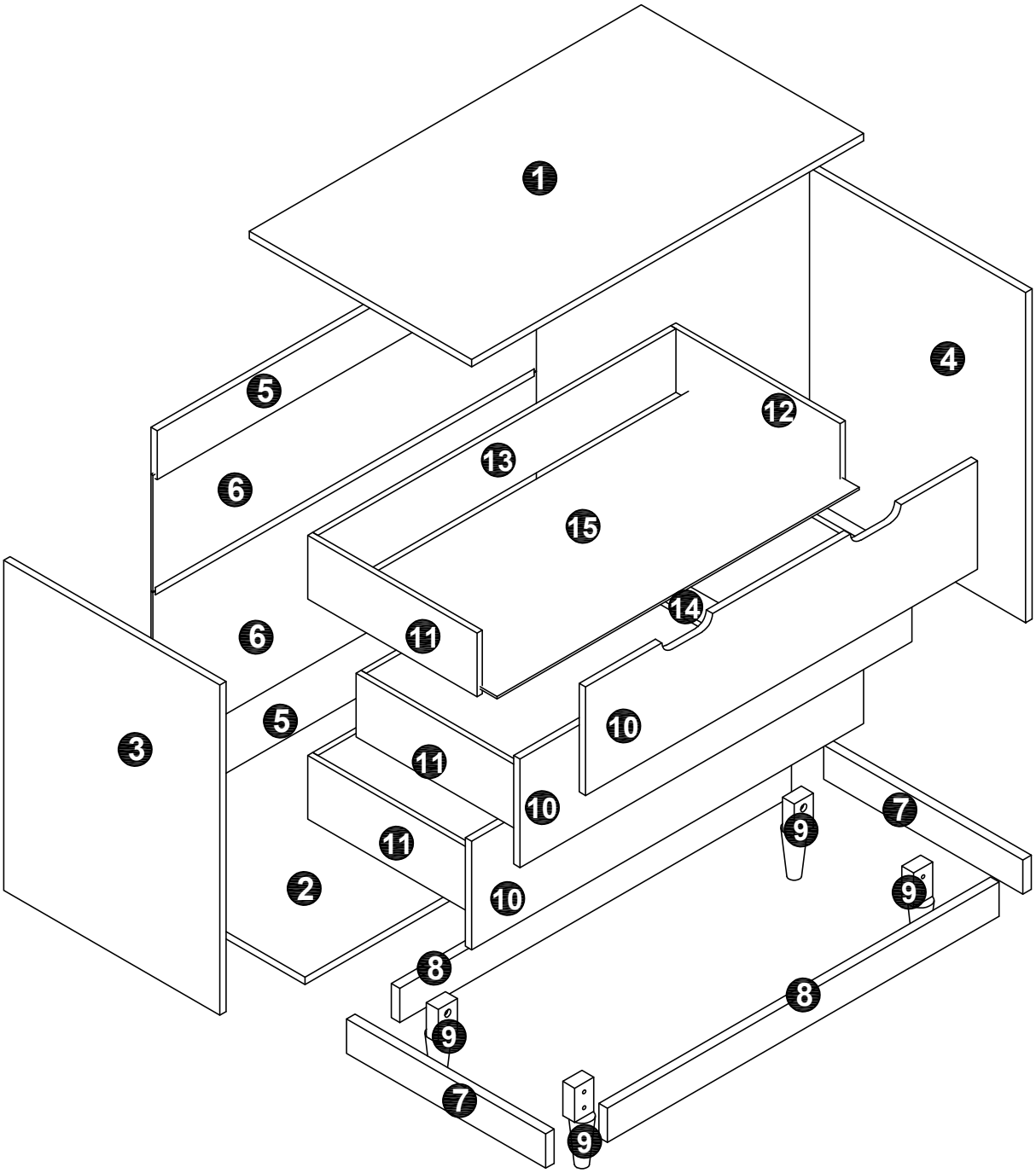

Kommode Linus

NO.	Teile:	Menge:	NO.	Teile:	Menge:
1	Abdeckplatte	1	8	Frontblende	2
2	Bodenplatte	1	9	Kommode Fuß	4
3	Linke Seite	1	10	Frontpannel	3
4	Rechte Seite	1	11	Linke Schubladenseite	3
5	Mittlere Querstrebe	2	12	Rechte Schubladenseite	3
6	Rückseite	2	13	Schubladen Rückseite	3
7	Seitenblende	2	14	Schubladen Mittelstrebe	3
			15	Schubladenboden	3

Kommode Linus

Material:

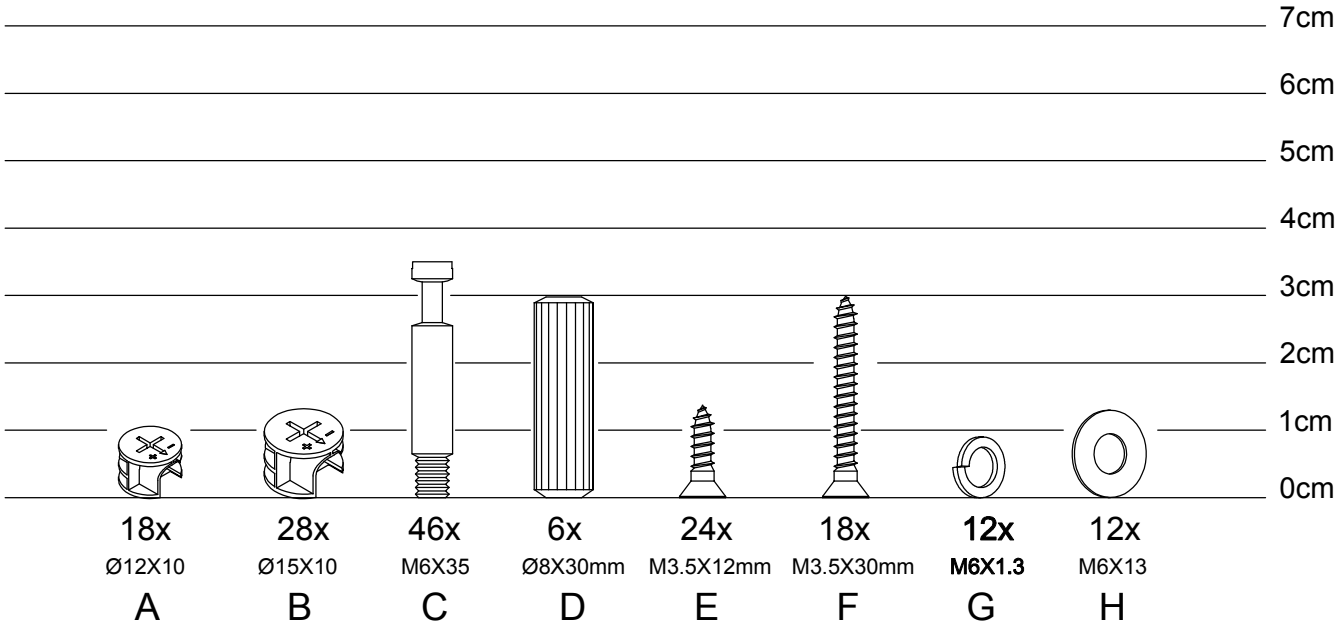

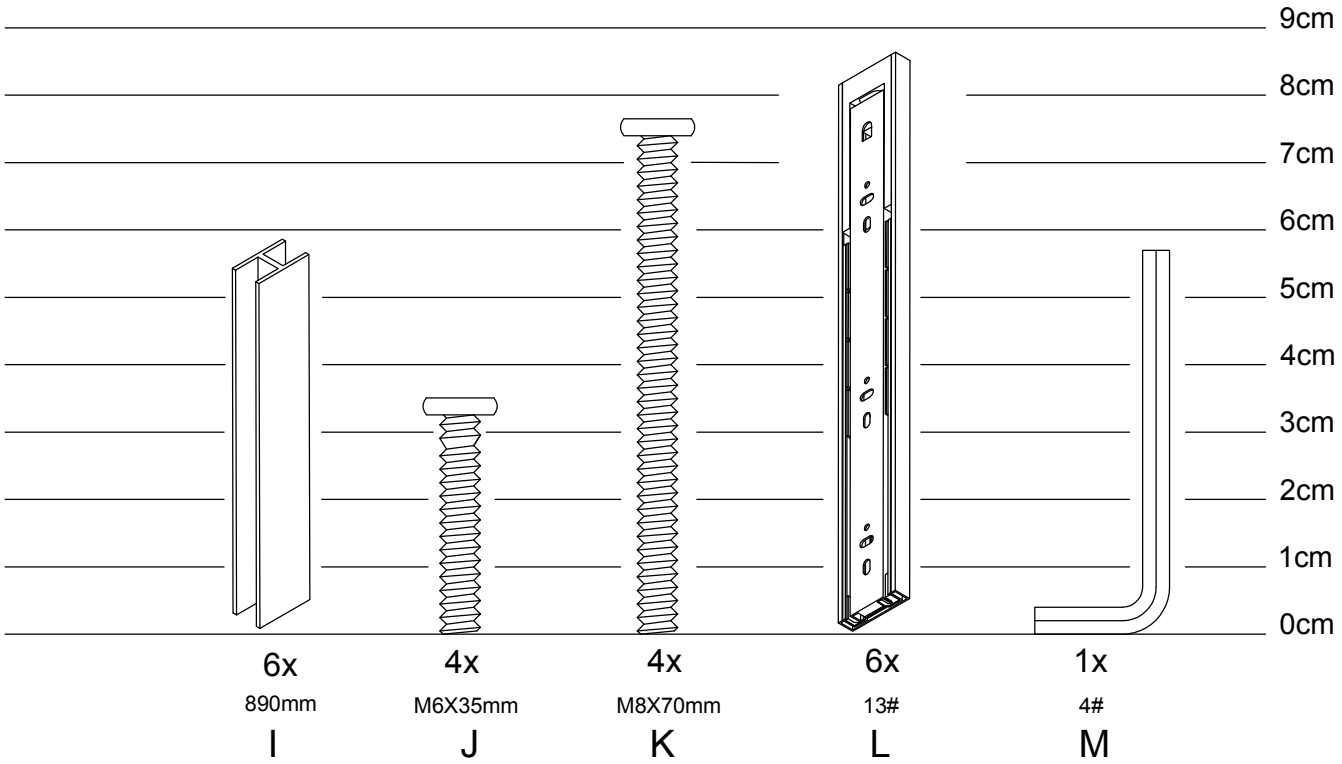

Kommode Linus

Verwendung von Schneckengewinden und Nockensälen

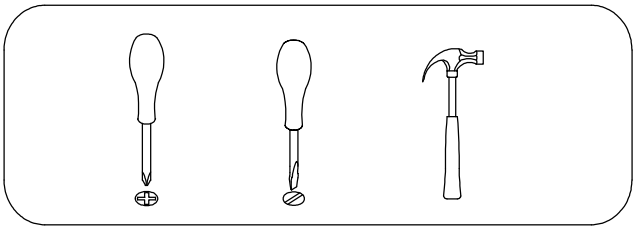

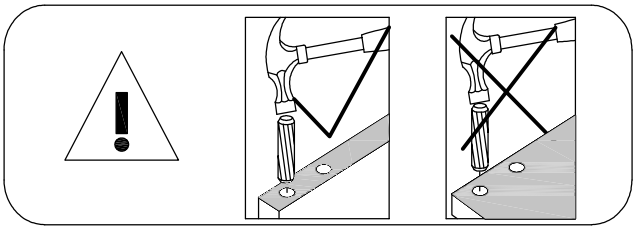

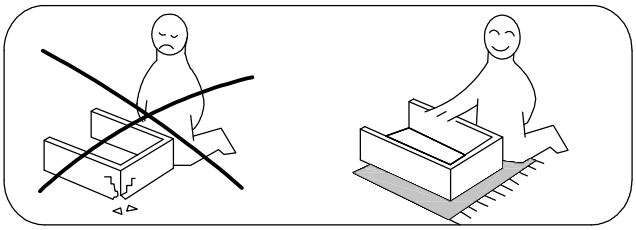

Schneckengewinde

Langen Kreuzarm des Gewindes an der Schraube ausrichten

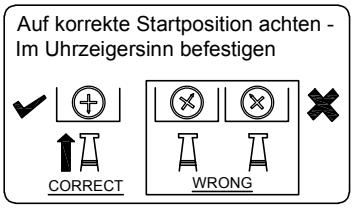

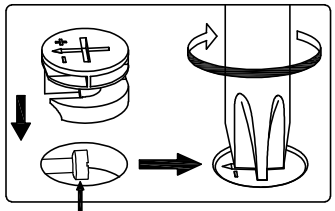

Schraubenkopf muss mittig liegen.

Nockensäle

Befestigen, bis Gewinde nicht mehr sichtbar ist.

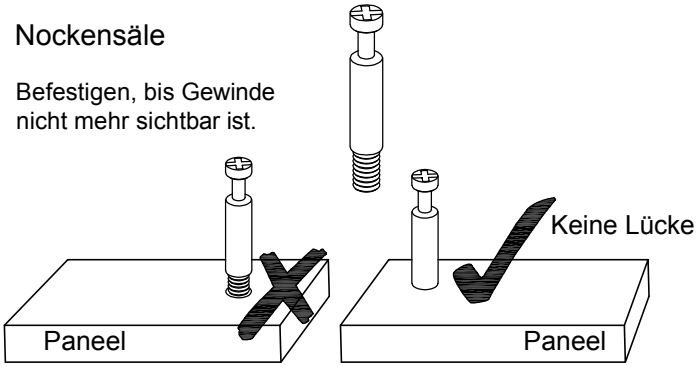

Kommode Linus

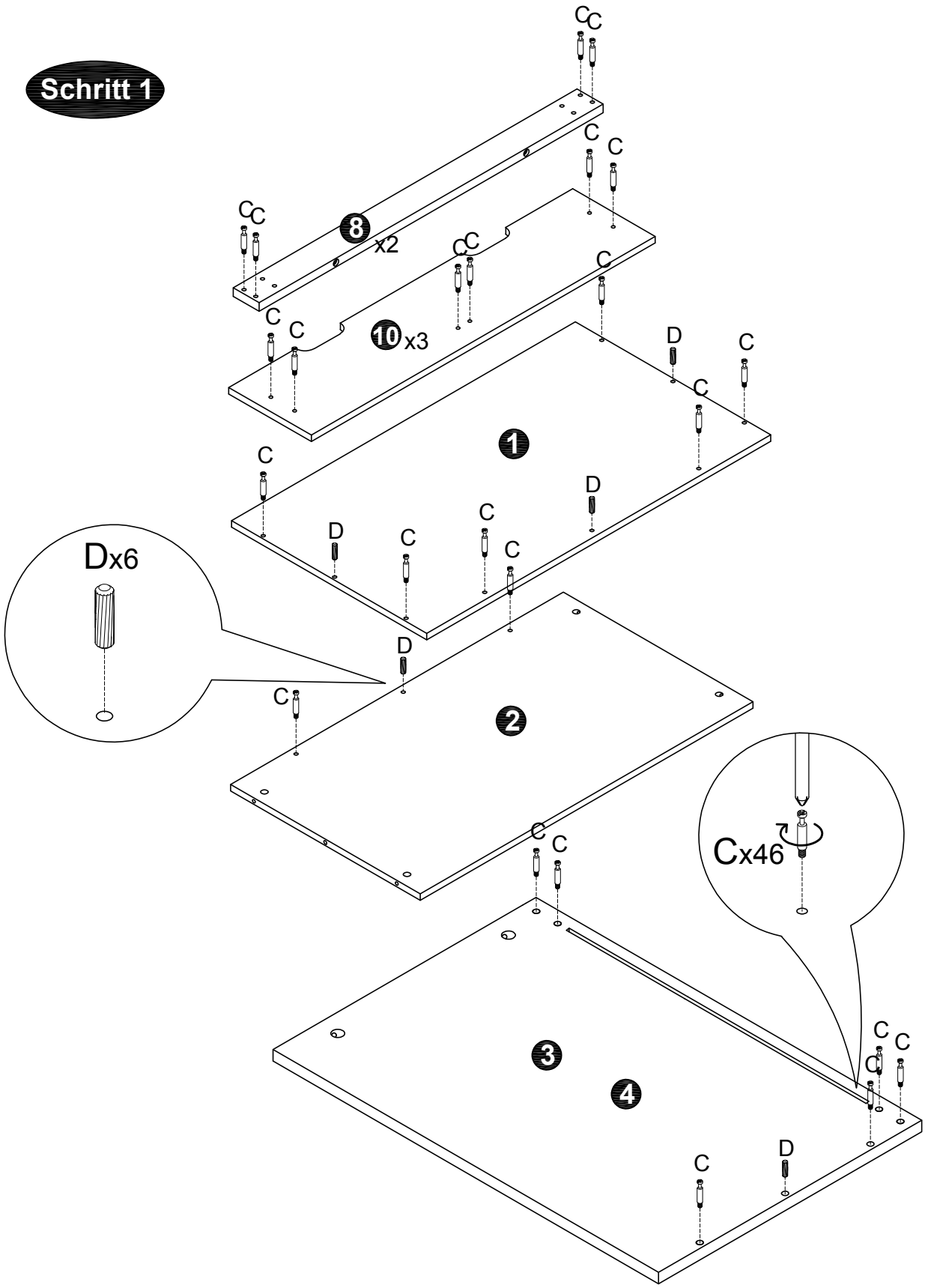

Kommode Linus

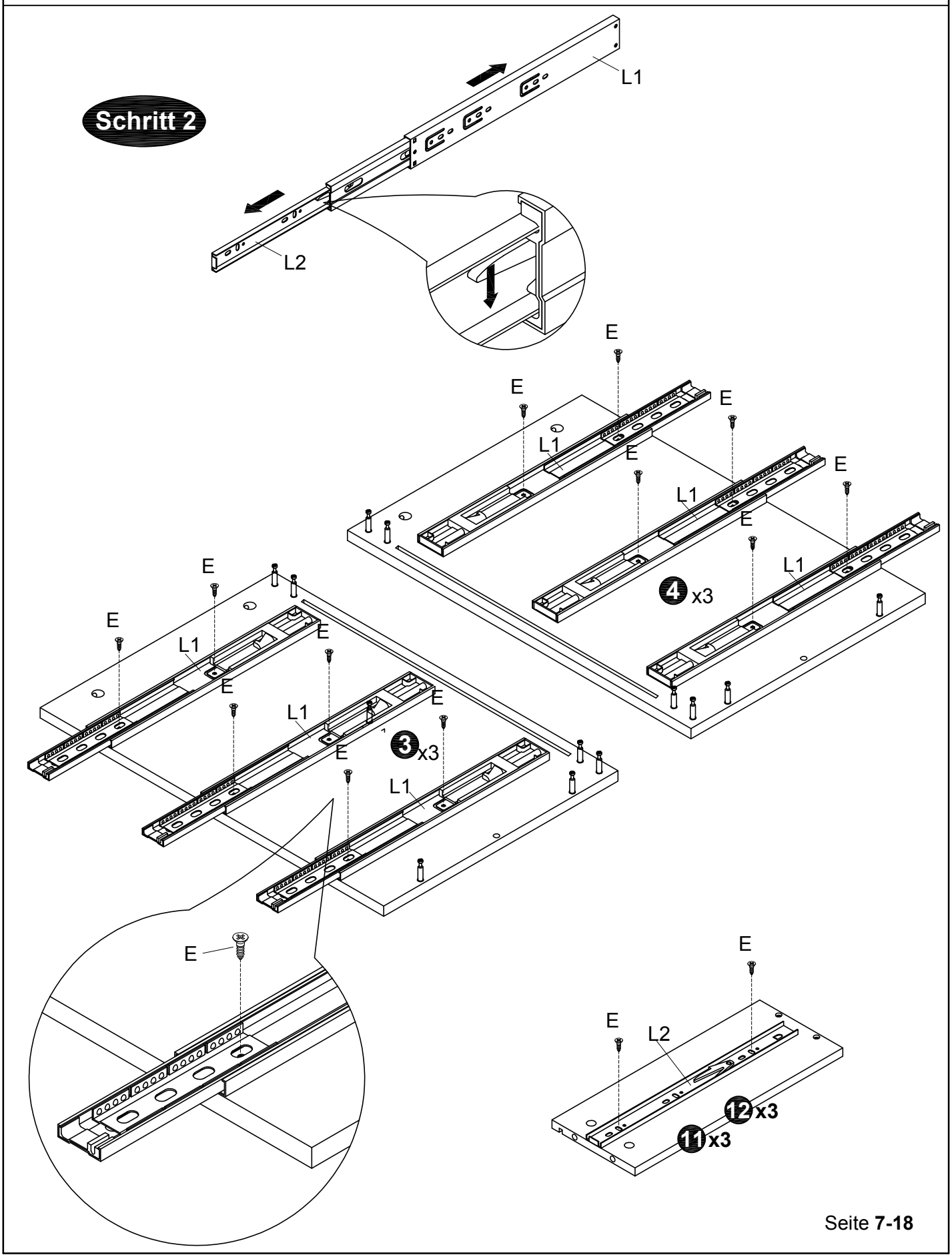

Kommode Linus

Schritt 3

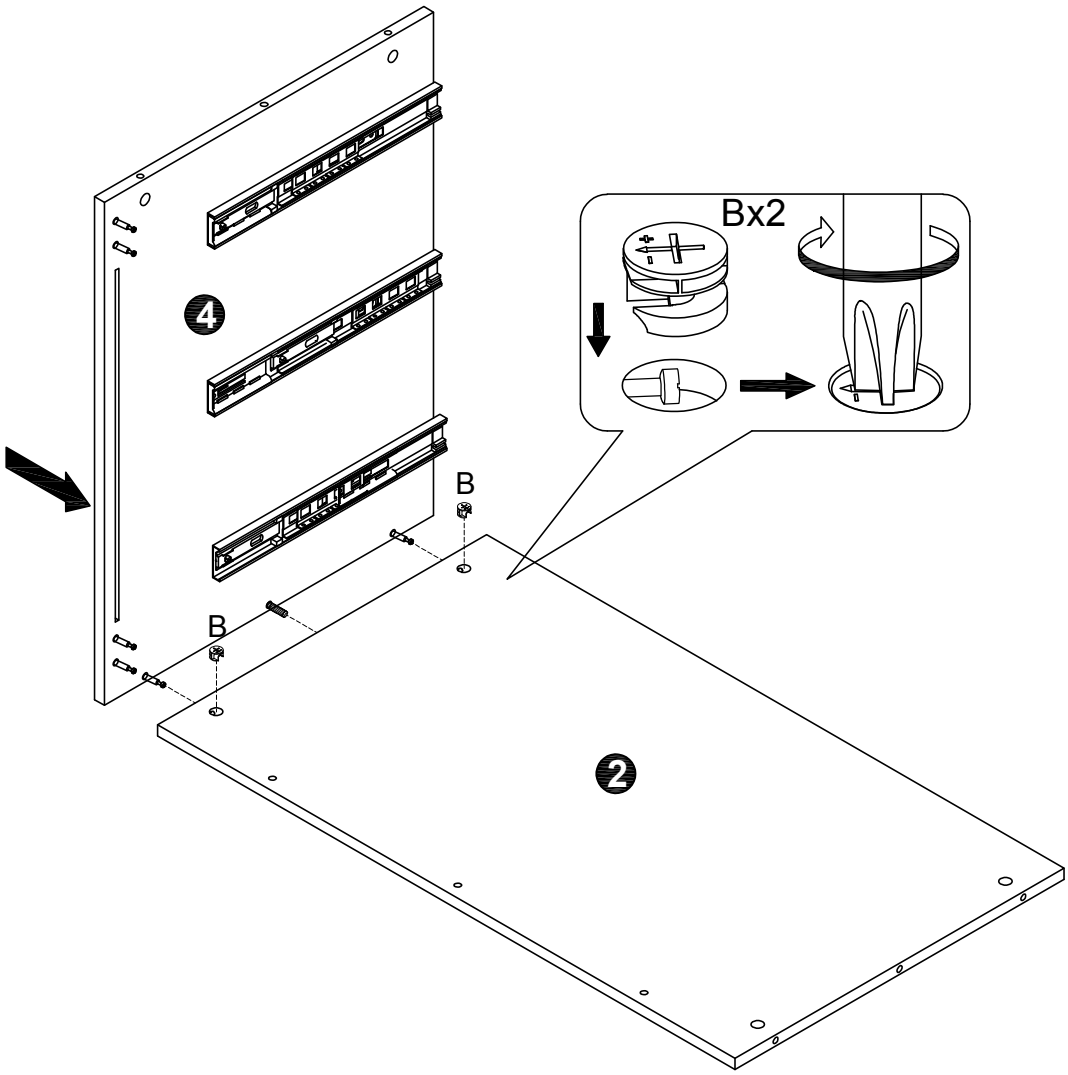

Kommode Linus

Schritt 4

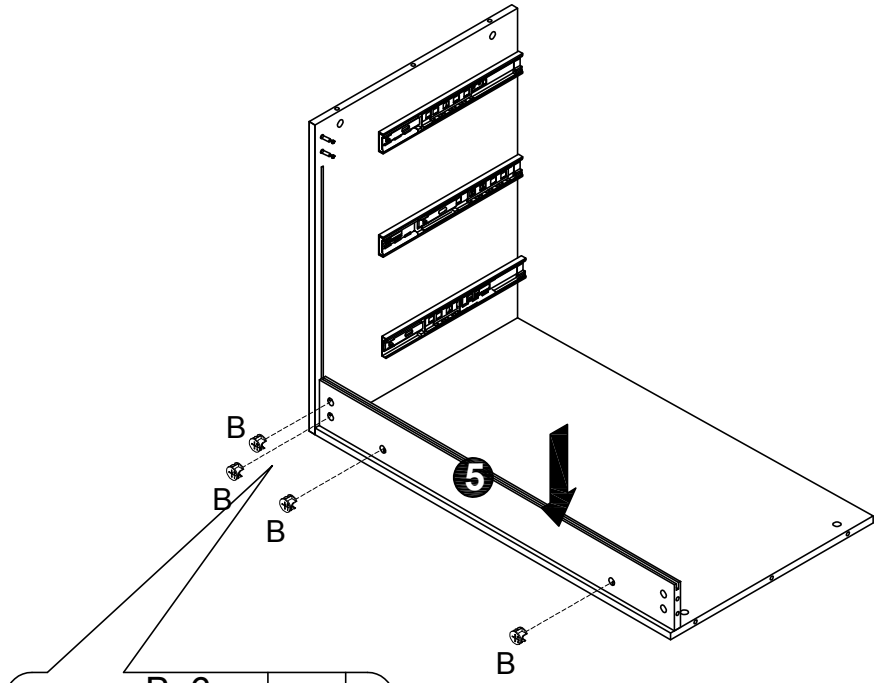

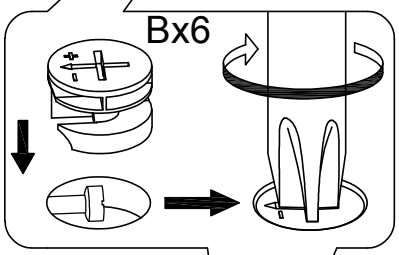

Schritt 5

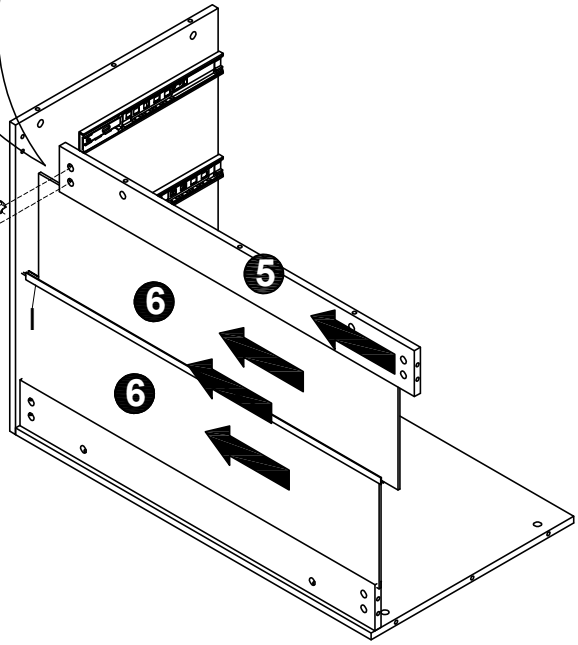

Kommode Linus

Schritt 6

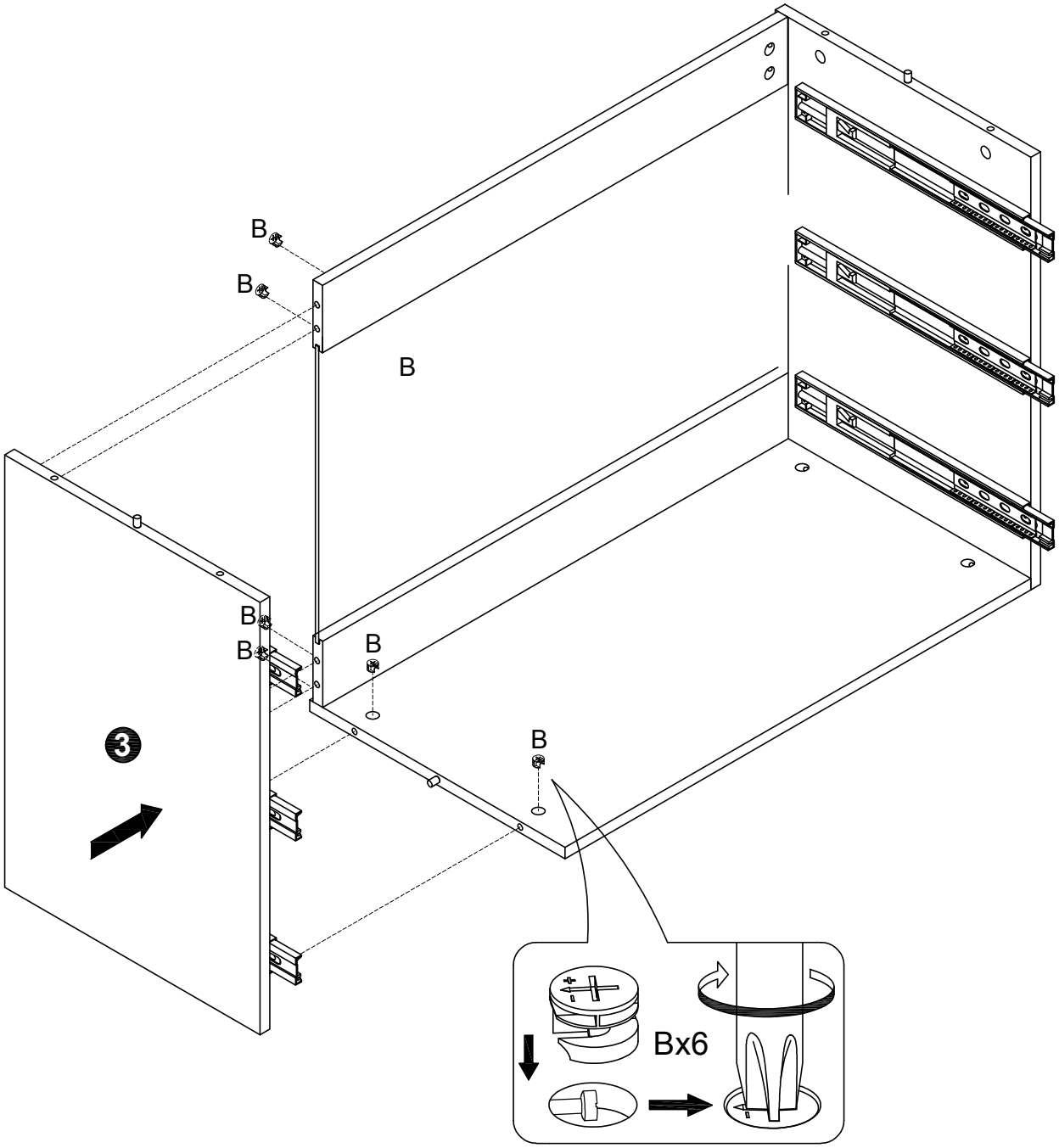

Kommode Linus

Schritt 7

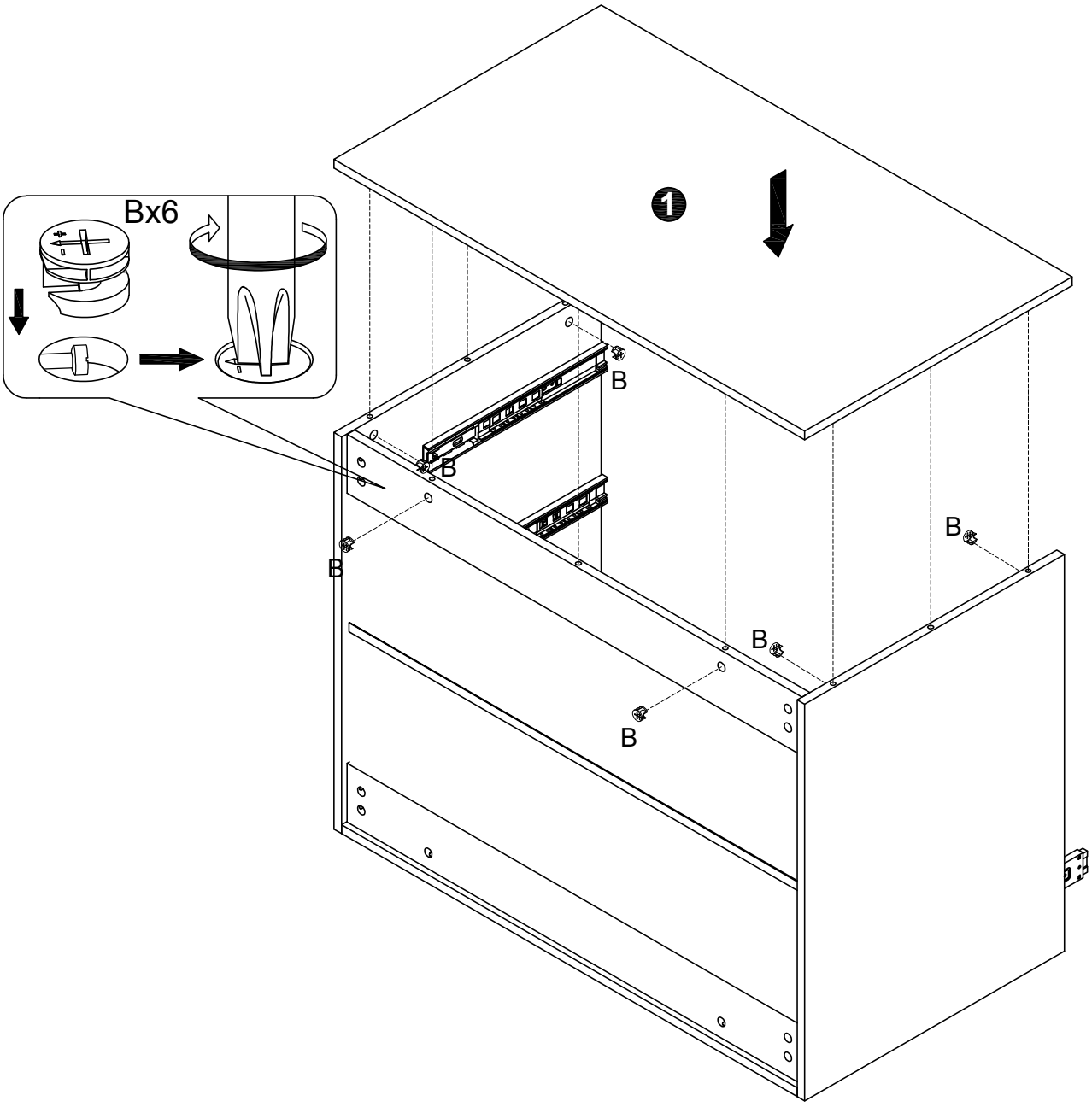

Kommode Linus

Schritt 8

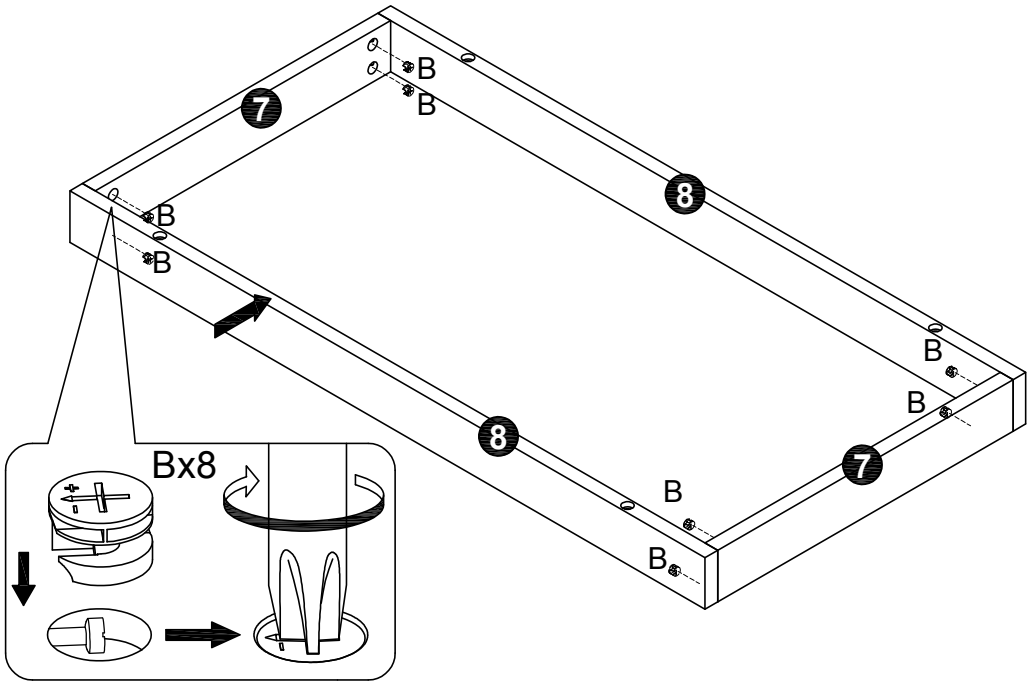

Schritt 9

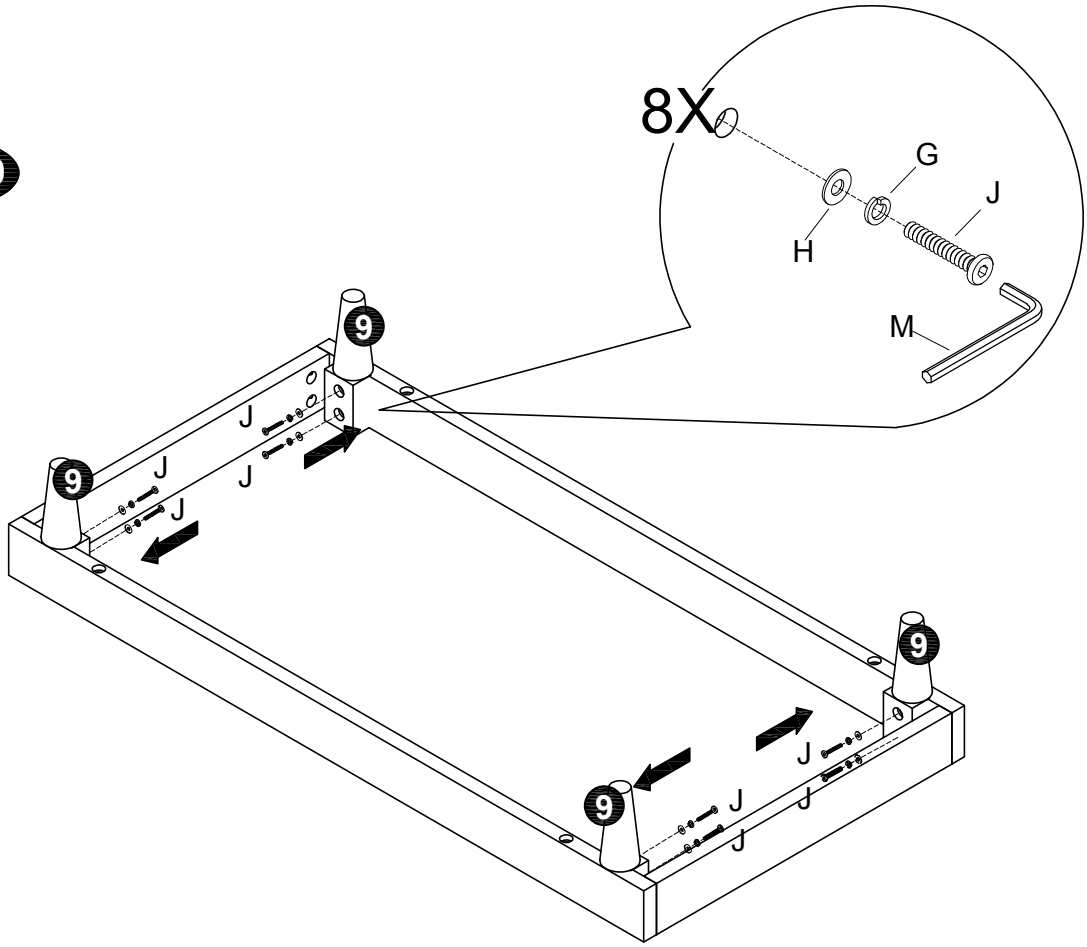

Kommode Linus

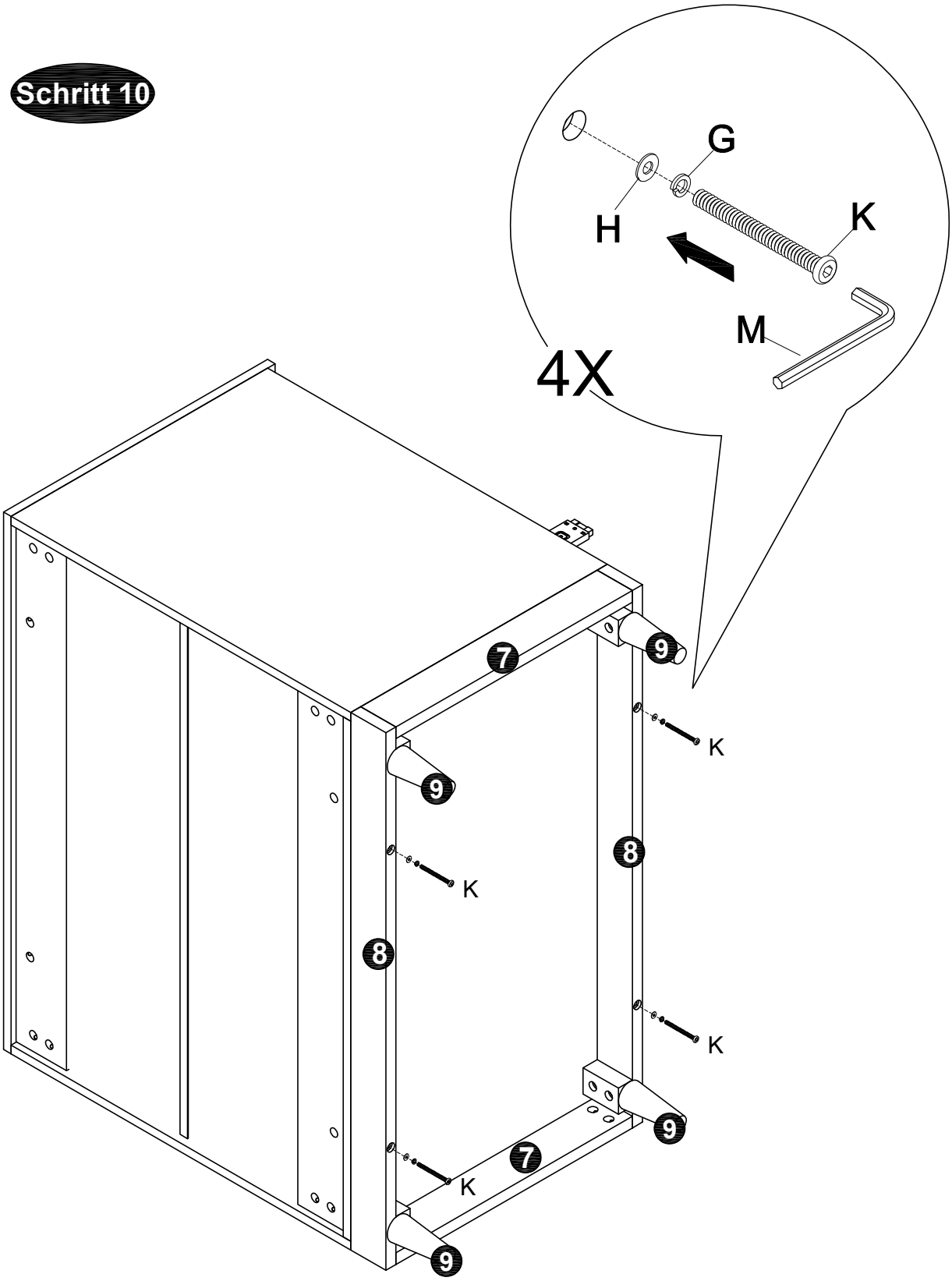

Kommode Linus

Schritt 11

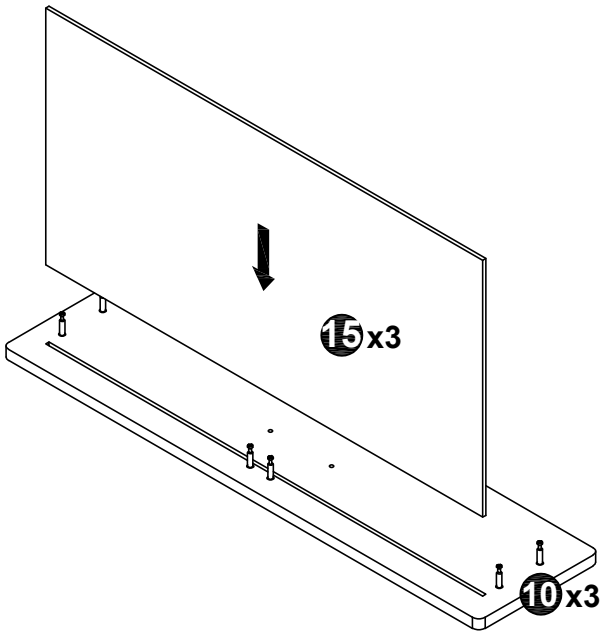

Schritt 12

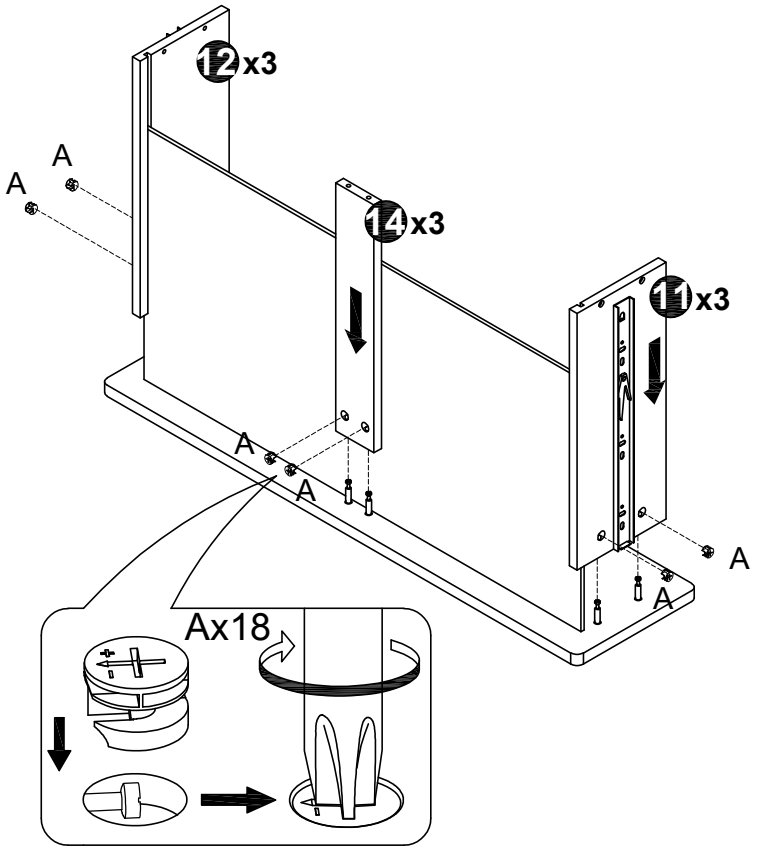

Kommode Linus

Schritt 13

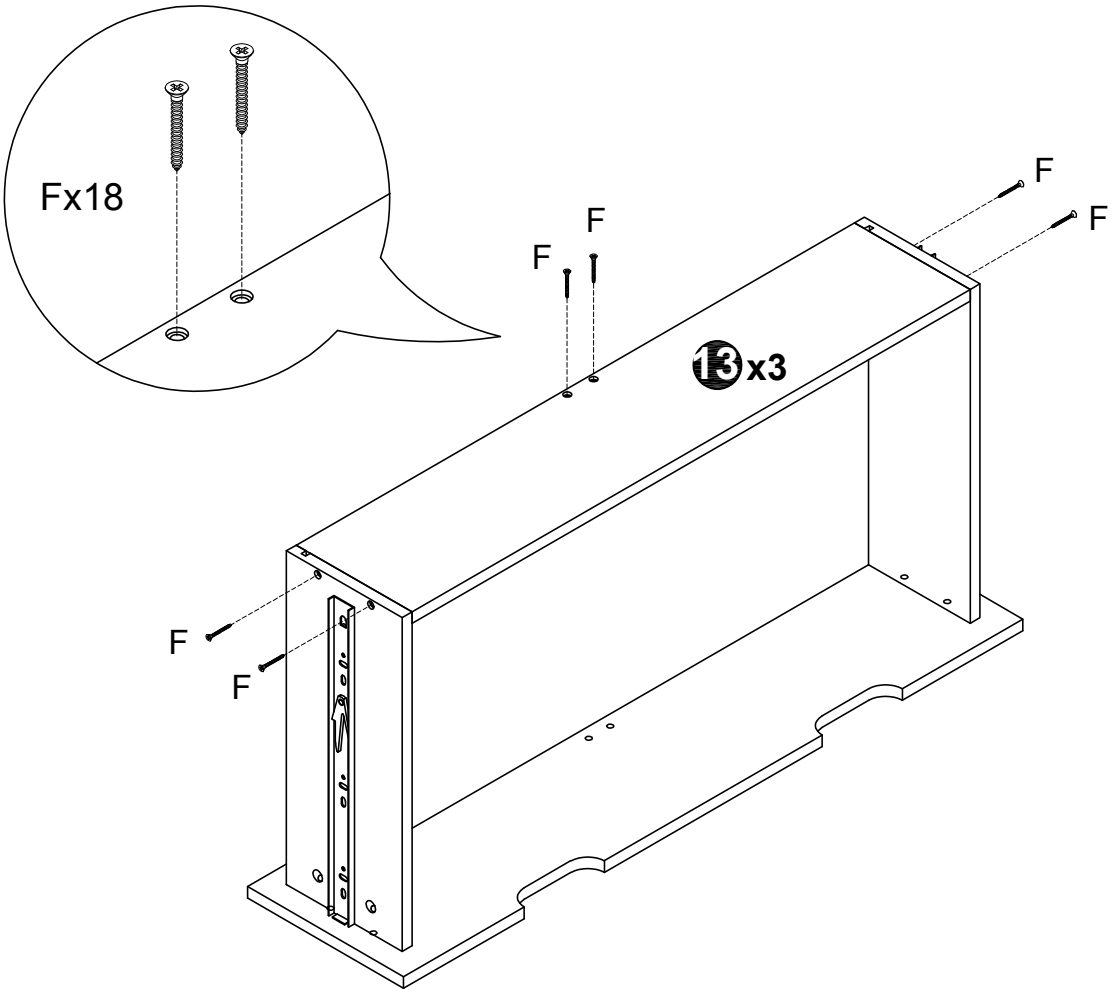

Kommode Linus

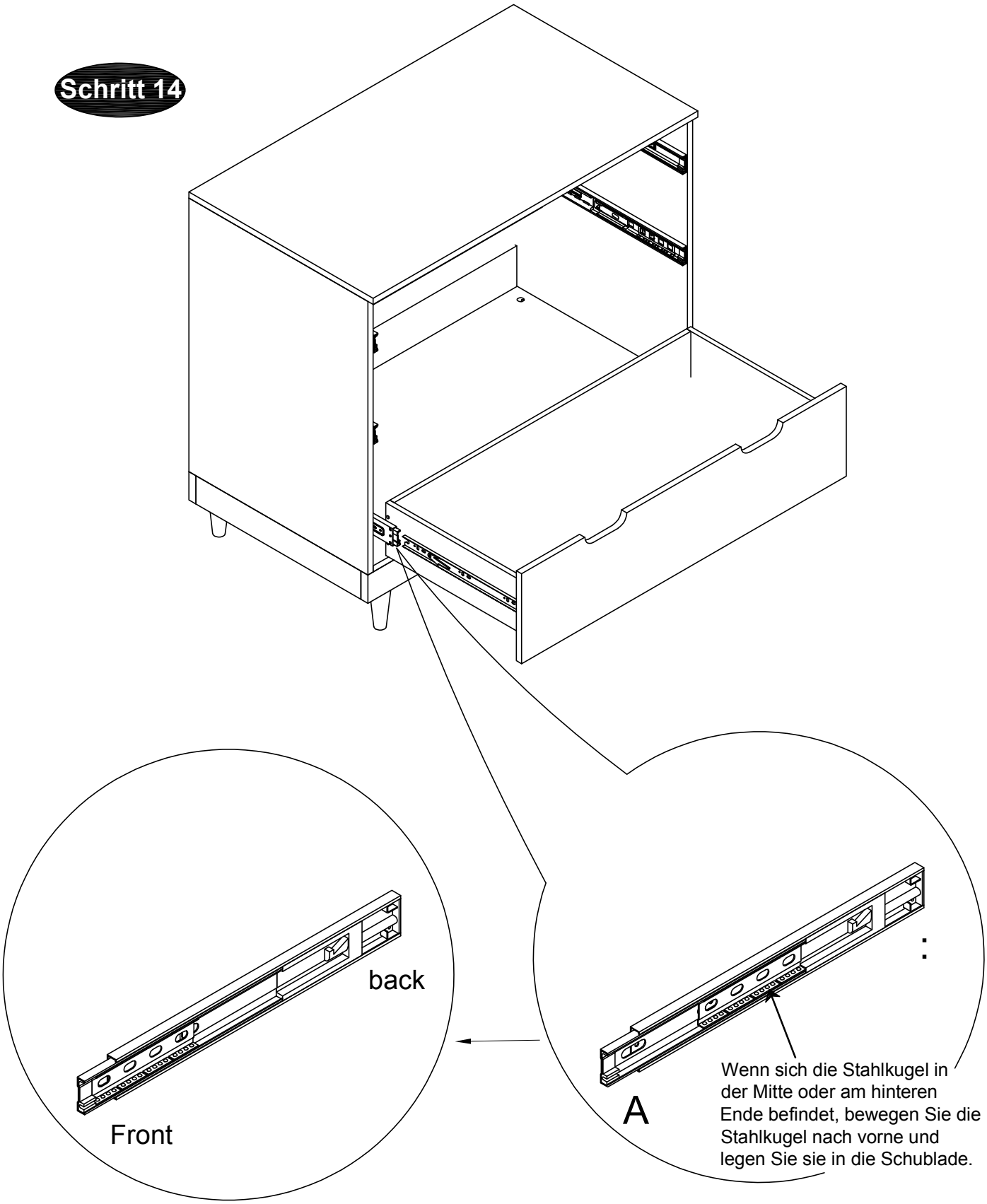

Kommode Linus

Schritt 15

Wenn der Abstand zwischen Schublade und Schrankwand zu gering ist oder eine Kollision vorliegt, lockern Sie bitte die Schraube und stellen Sie die Schublade nach unten oder oben ein.

Kommode Linus

Schritt 16

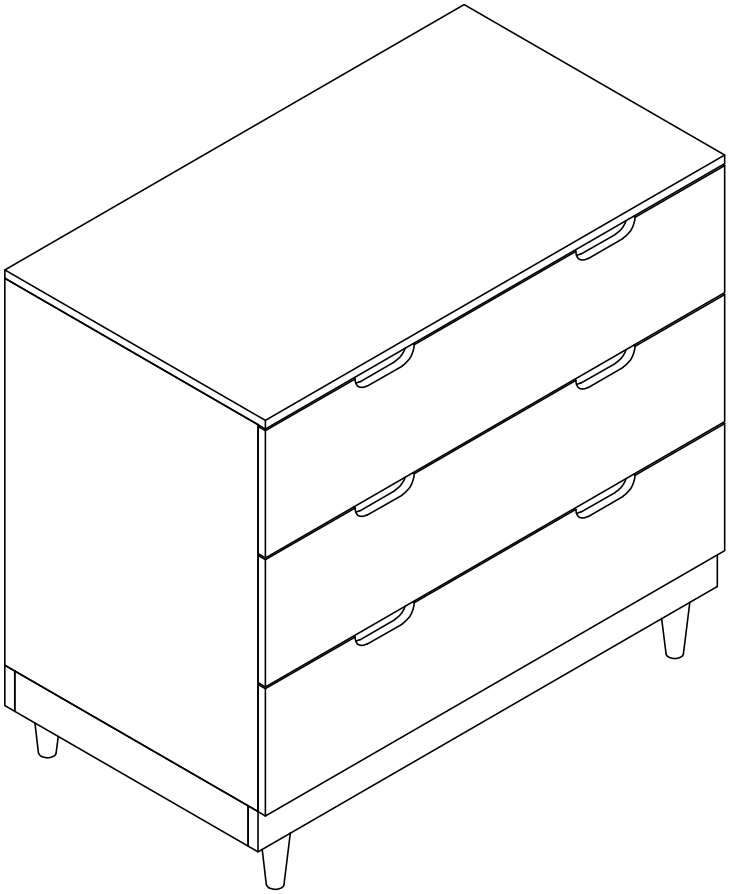

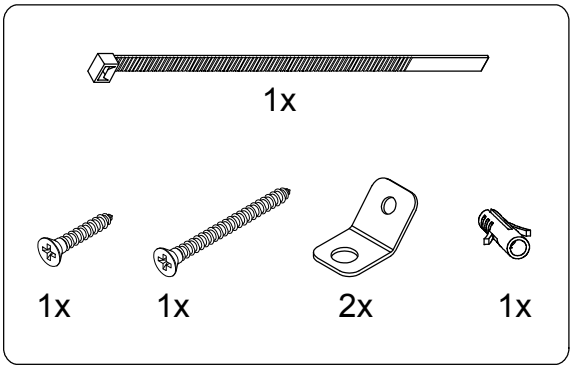

Sicherheitshinweis: Bitte befestigen Sie die Kommode mithilfe der mitgelieferten Teile an der Wand.