Babybett Katja

Zum Aufbau werden 2 Personen benötigt

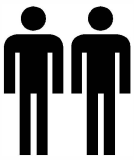

Benötigte Aufbaufläche

2,5M x 3M

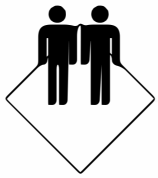

Benötigte Werkzeuge:

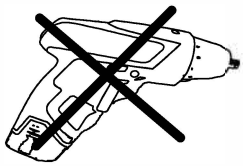

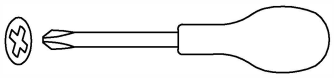

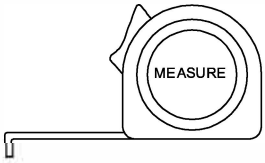

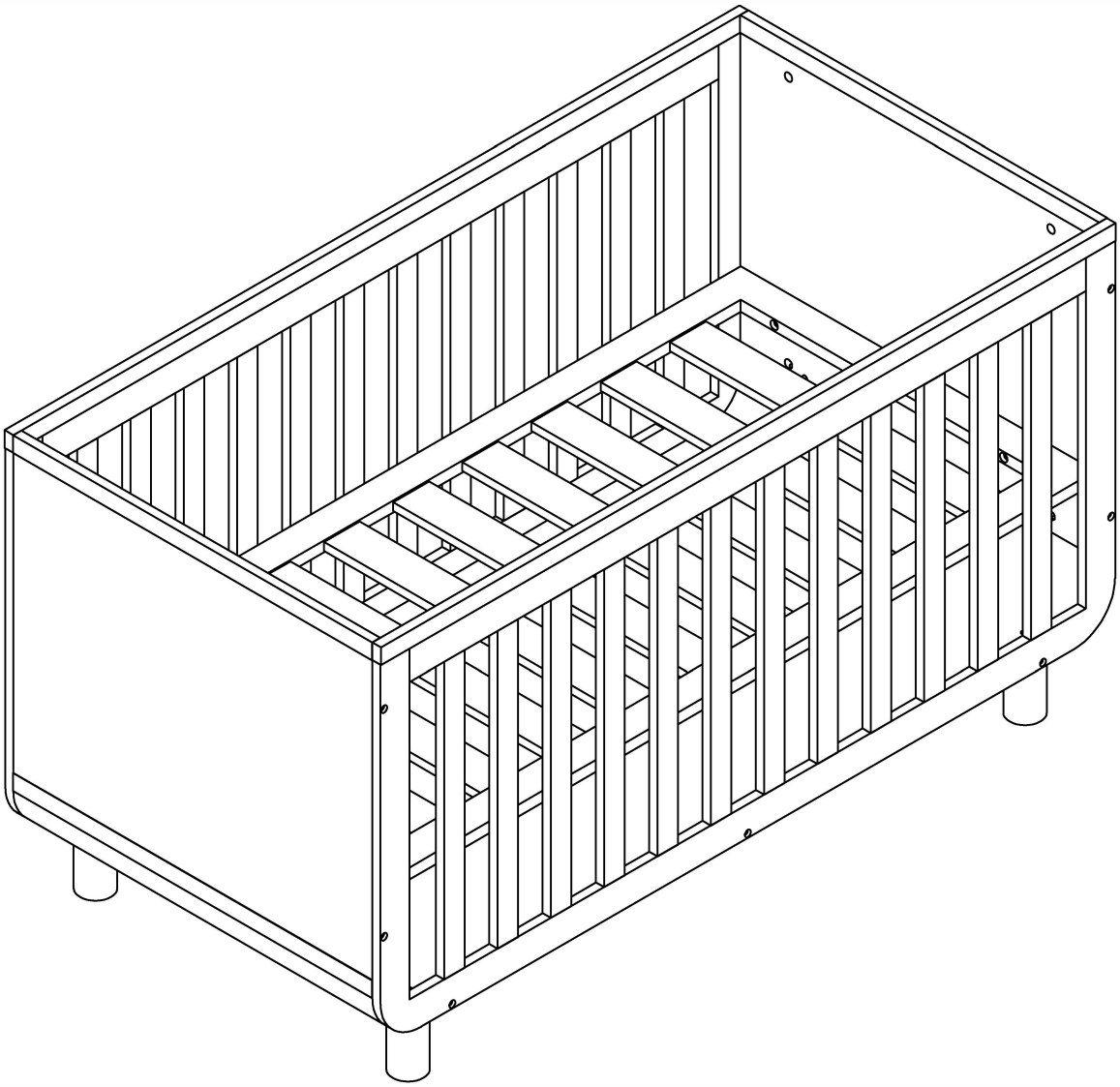

Babybett Katja

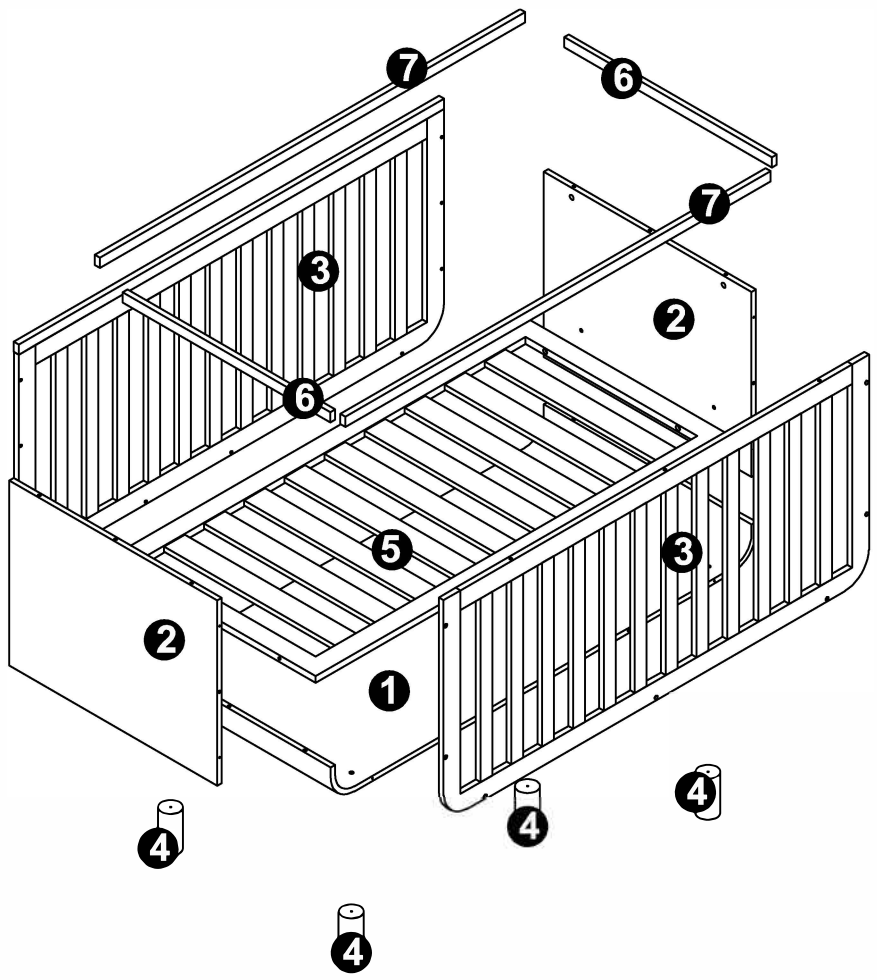

Karton 1

NO.	Stückliste	Menge
2	Seitenpaneele	2
3	Rausfallschutz	2
5	Lattenrost	1
6	Linke/rechte Zierleiste	2
7	Vordere/Hintere Zierleiste	2

Karton 2

NO.	Stückliste	Menge
1	Bodenpaneel	1
4	Füße	4

Babybett Katja

ENTHALTENE TEILE:

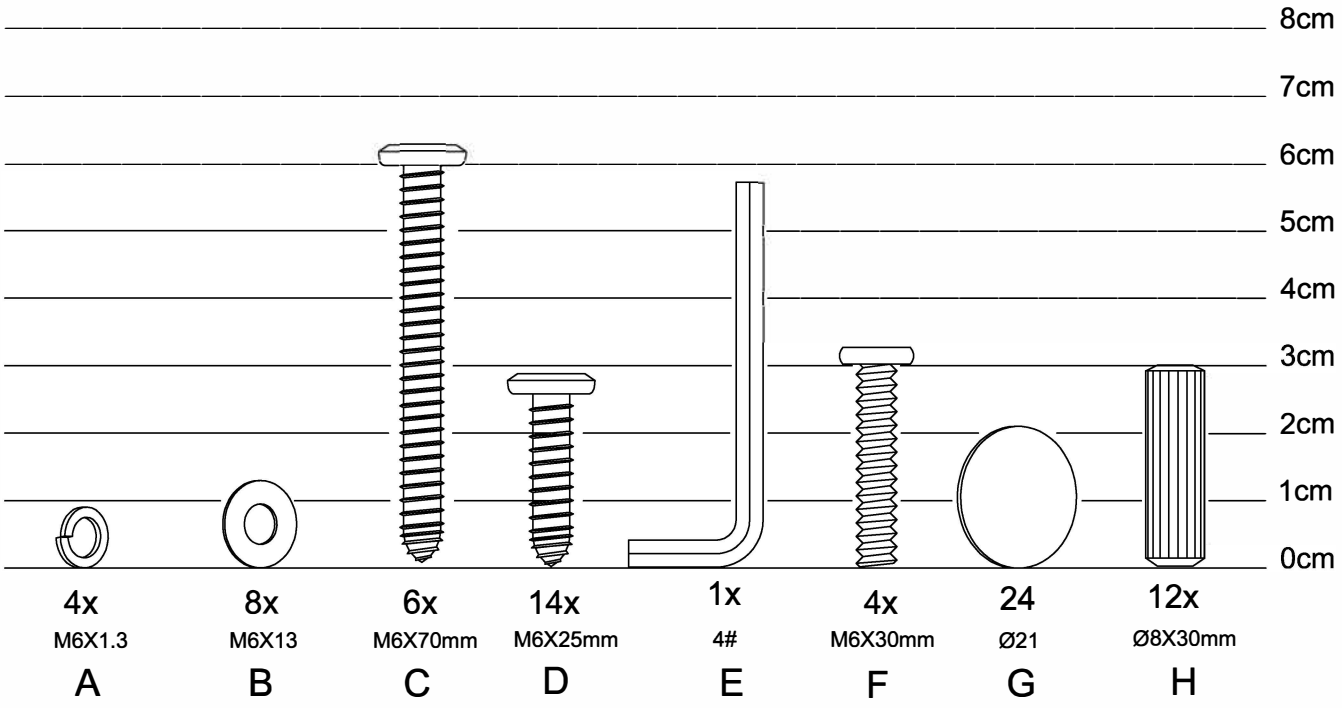

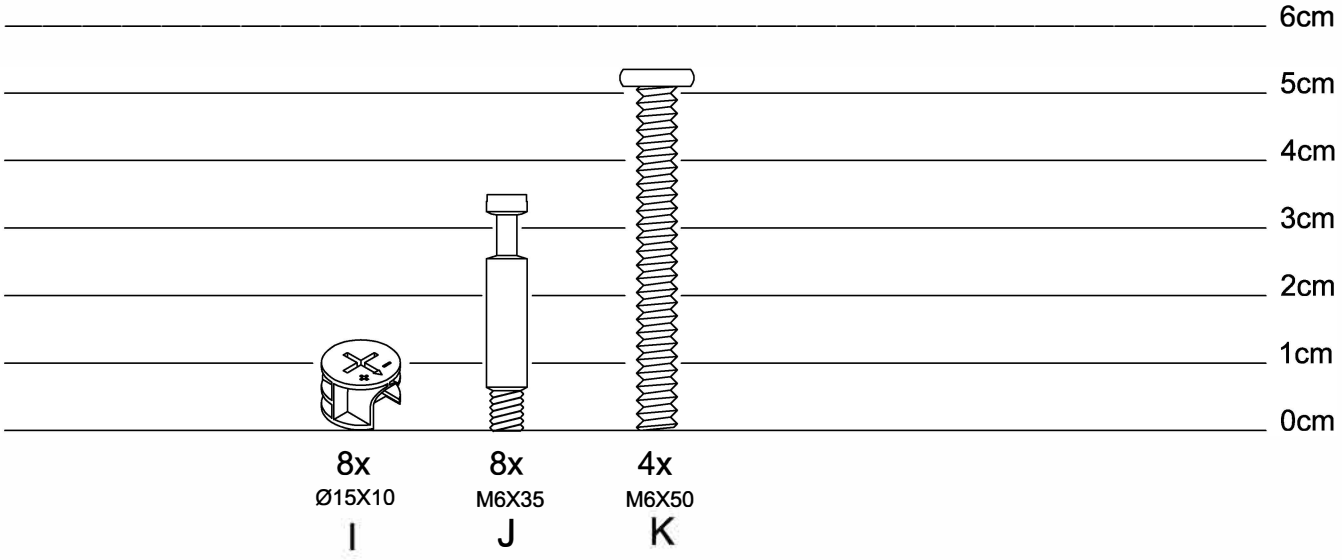

Babybett Katja

Schritt 1

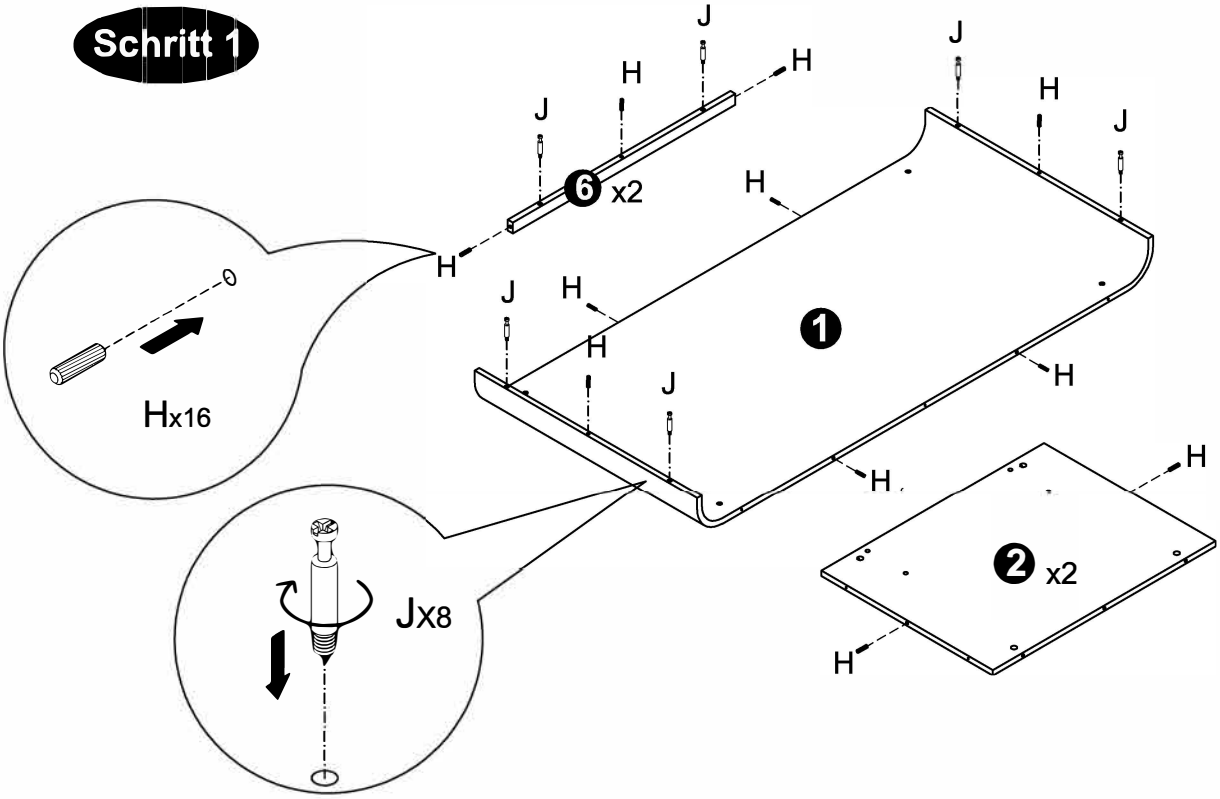

Schritt 2

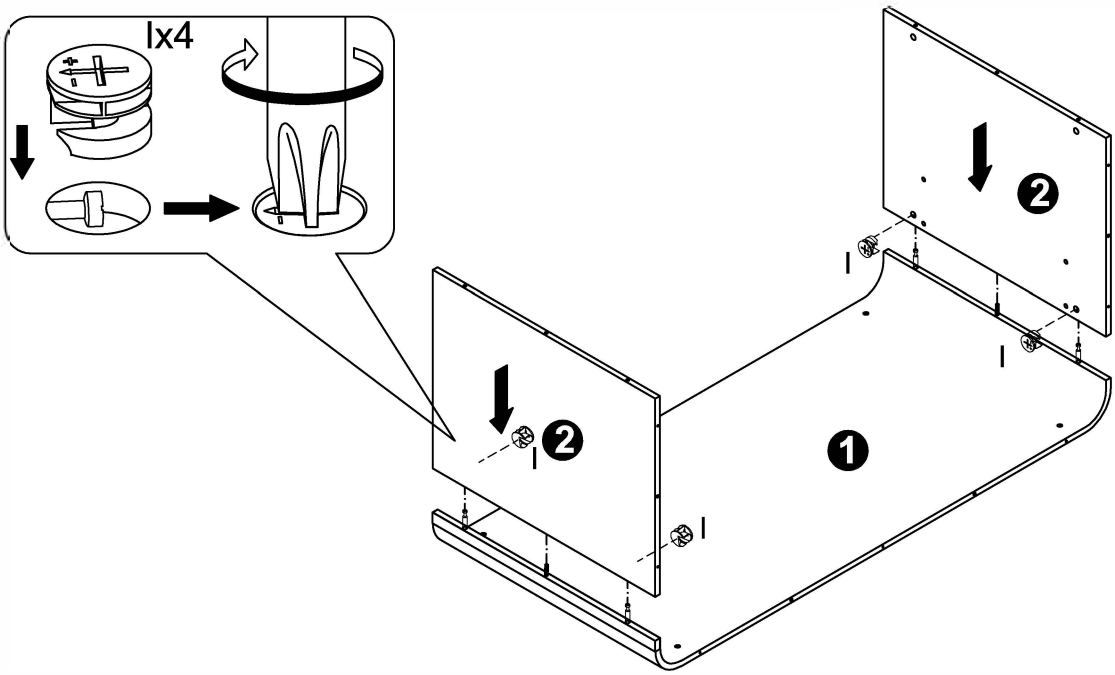

Babybett Katja

Schritt 3

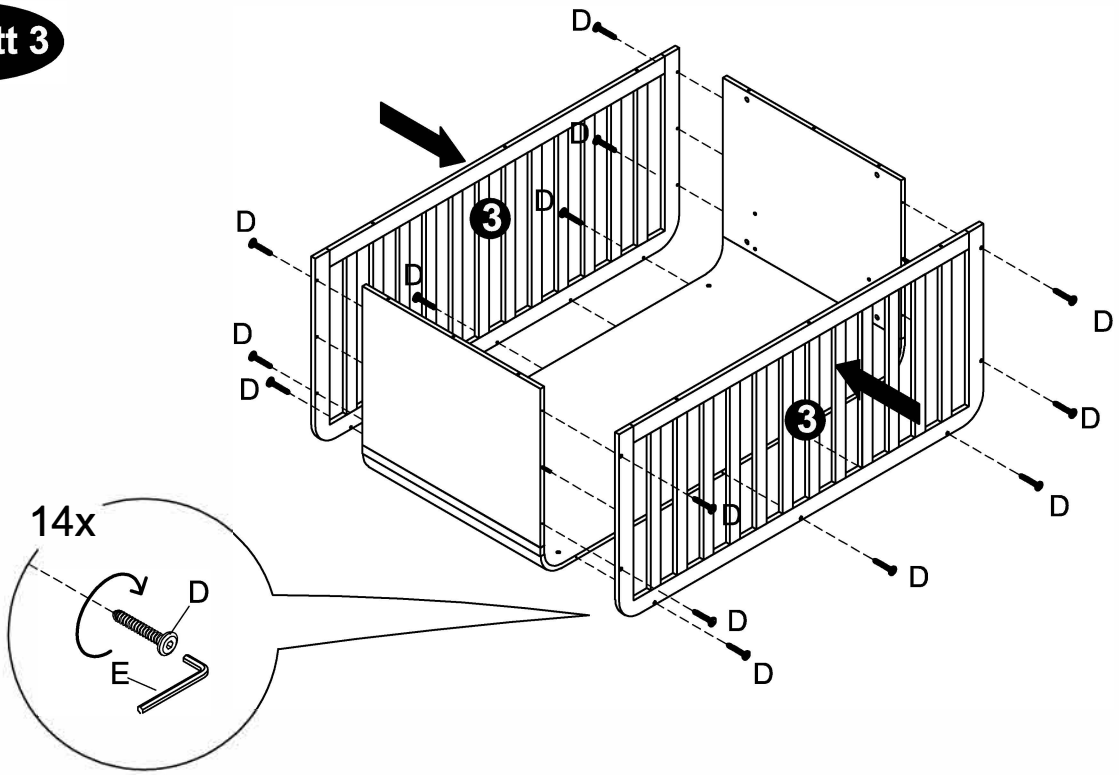

Schritt 4

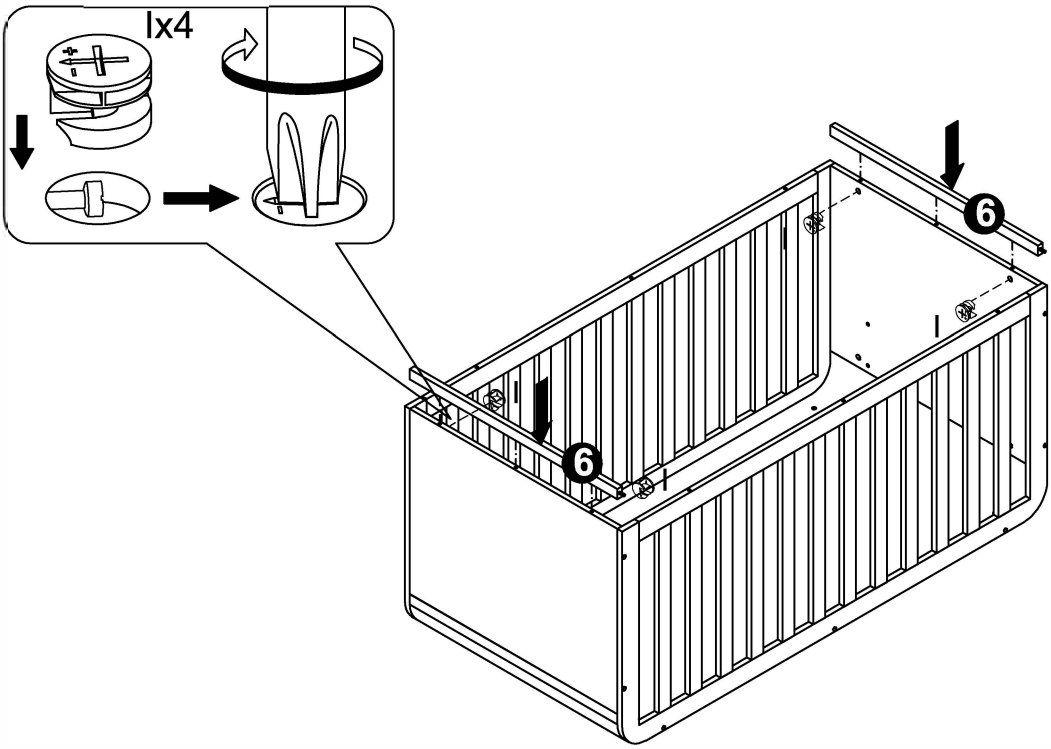

Babybett Katja

Schritt 5

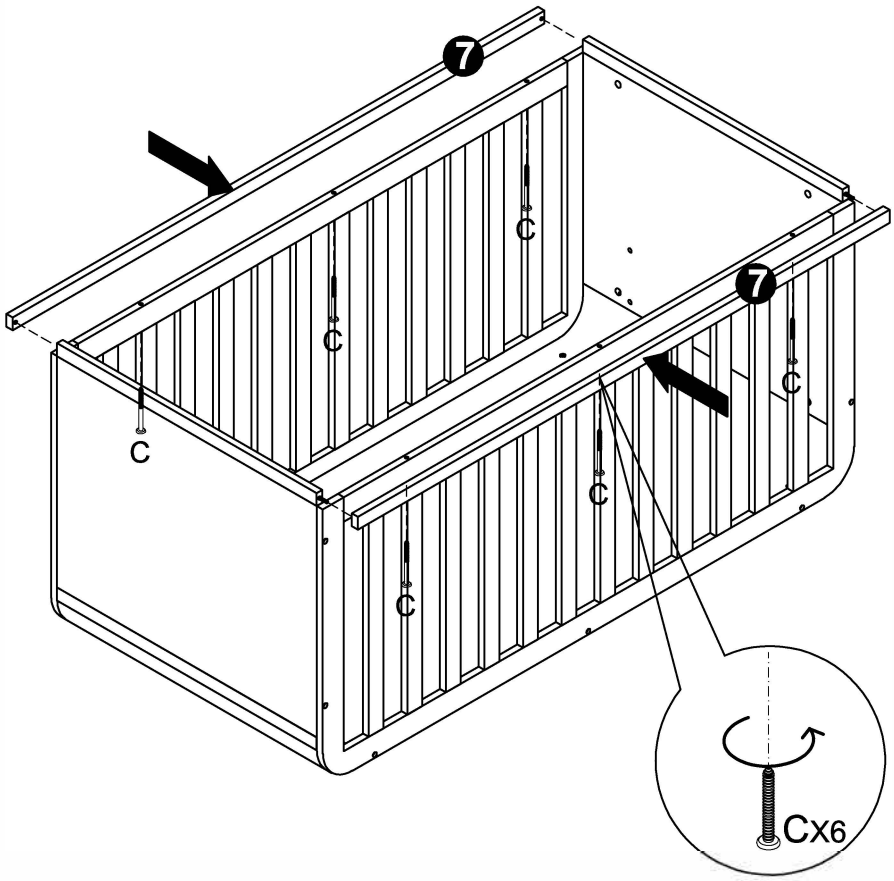

Schritt 6

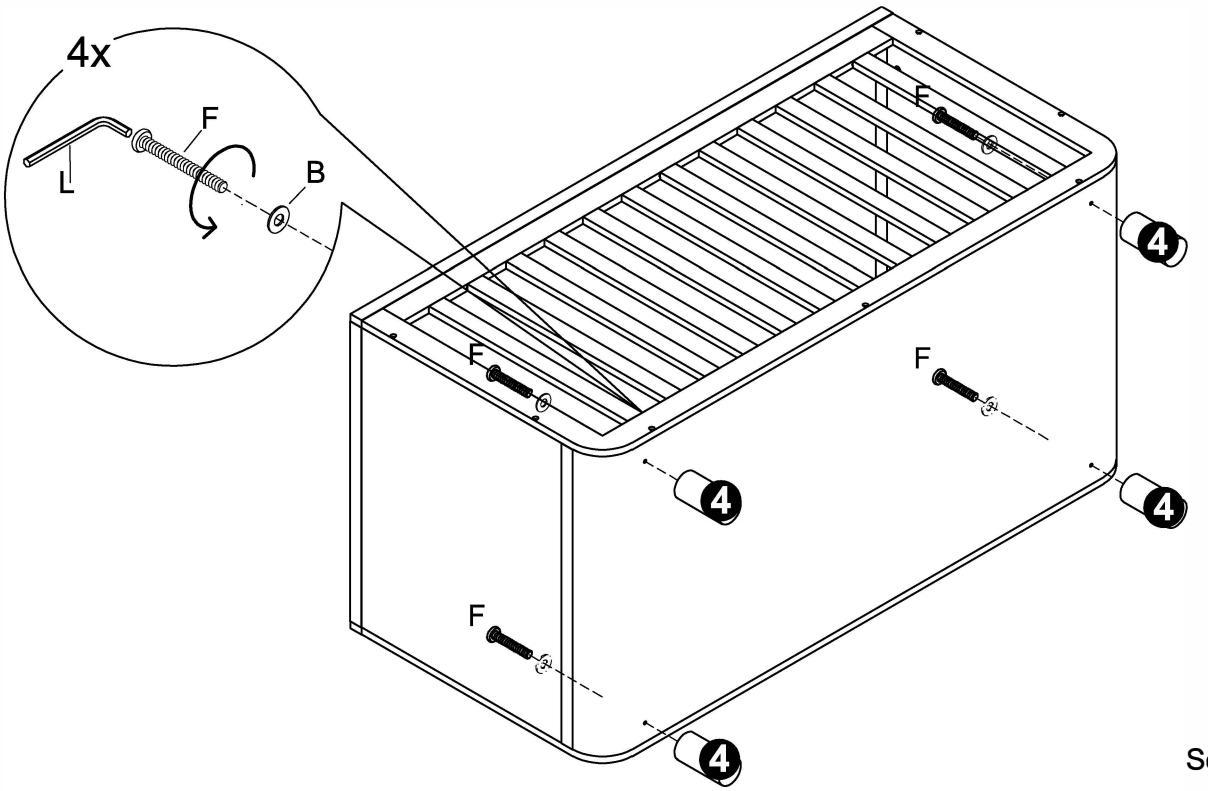

Babybett Katja

Schritt 7

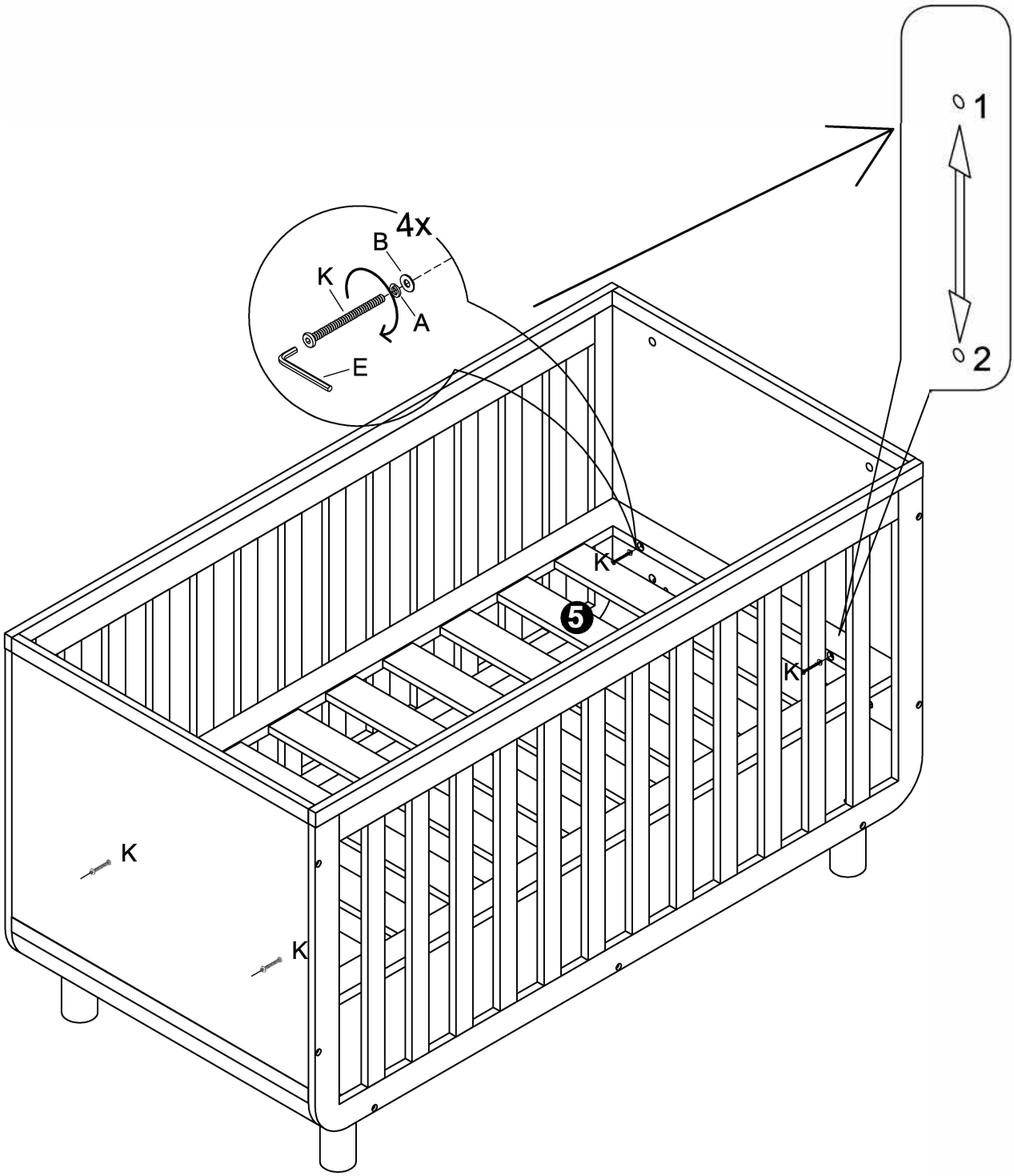

Babybett Katja

Schritt 8

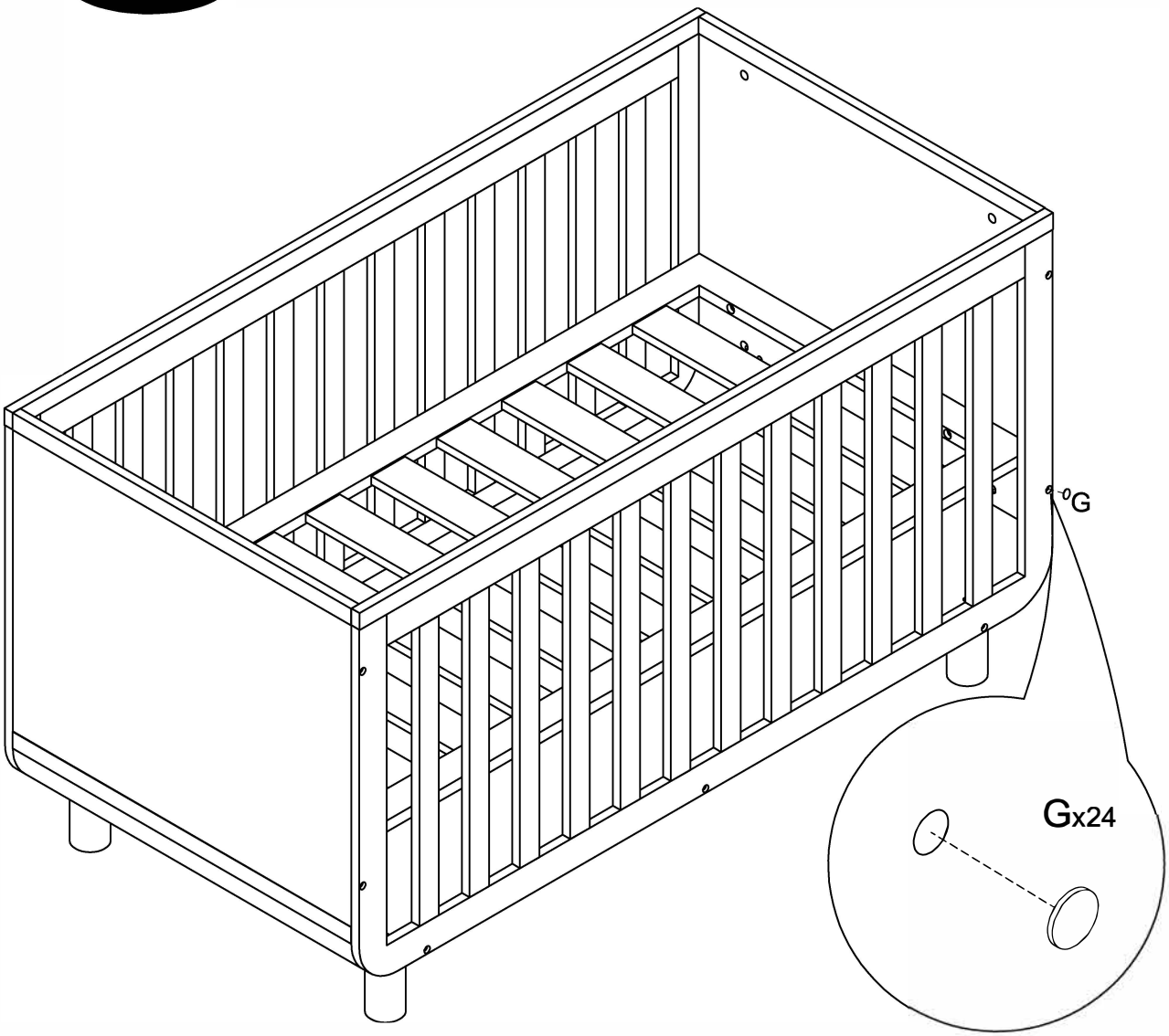

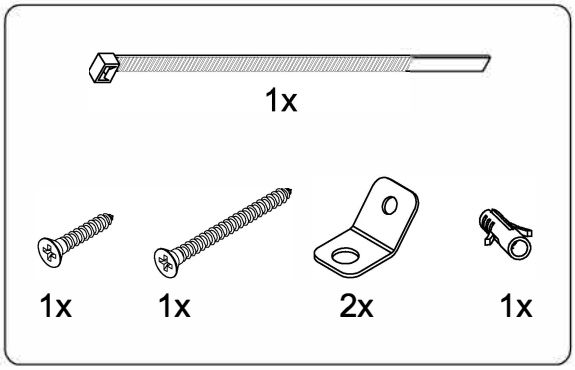

Sicherheitshinweis: Bitte befestigen Sie das Bett mithilfe der mitgelieferten Teile an der Wand.